Podręcznik Użytkownika

Kabel Serwisowy

CB6

Kod produktu: PW-049-CB6

Atest Gaz A. M. Pachole sp. j.
ul. Spokojna 3, 44-109 Gliwice

tel.: +48 32 238 87 94
fax: +48 32 234 92 71
e-mail: biuro@atestgaz.pl

www.atestgaz.pl

1. Uwagi i zastrzeżenia

- Podłączanie i eksploatacja urządzenia/systemu dopuszczalne jest jedynie po przeczytaniu i zrozumieniu treści niniejszego dokumentu. Należy zachować Podręcznik Użytkownika wraz z urządzeniem do wykorzystania w przyszłości.
- Producent nie ponosi odpowiedzialności za błędy, uszkodzenia i awarie spowodowane nieprawidłowym doborem urządzeń, przewodów, wadliwym montażem i niezrozumieniem treści niniejszego dokumentu.
- Niedopuszczalne jest wykonywanie samodzielnie jakichkolwiek napraw i przeróbek w urządzeniu. Producent nie ponosi odpowiedzialności za skutki spowodowane takimi ingerencjami.
- Zbyt duże narażenia mechaniczne, elektryczne bądź środowiskowe mogą spowodować uszkodzenie urządzenia.
- Niedopuszczalne jest używanie urządzeń uszkodzonych bądź niekompletnych.
- Projekt systemu detekcji gazu chronionego obiektu może narzucać inne wymagania dotyczące wszystkich faz życia produktu.

2. Jak używać tego podręcznika?

Wyróżnienia tekstu użyte w dokumencie:

> Na informacje zawarte w takim akapicie należy zwrócić szczególną uwagę.

3. Informacje wstępne, przeznaczenie

Kabel Serwisowy CB6 służy do podłączania systemu Sigma GAS z komputerem typu PC lub innym urządzeniem posiadającym szeregowy port komunikacyjny USB. Stanowi on interfejs sprzętowy między urządzeniem Sigma MOD DRV i urządzeniem serwisowym. Połączenie takie wraz z odpowiednim oprogramowaniem zainstalowanym w urządzeniu serwisowym pozwala na:

- kalibrowanie czujników systemu,
- parametryzację systemu,
- inne czynności serwisowe.

Kabel Serwisowy CB6 można zastosować również do podłączenia się bezpośrednio do czujnika Sigma. Należy wówczas zastosować wiązkę kablową znajdującą się w zestawie (czujnik wymaga podłączenia zasilania).

> Urządzenie jest przeznaczone wyłącznie do pracy ze złączem serwisowym w Module Jednostki Sterującej Sigma MOD DRV bądź czujnikiem serii Sigma. Nie wolno używać kabla z innymi interfejsami.

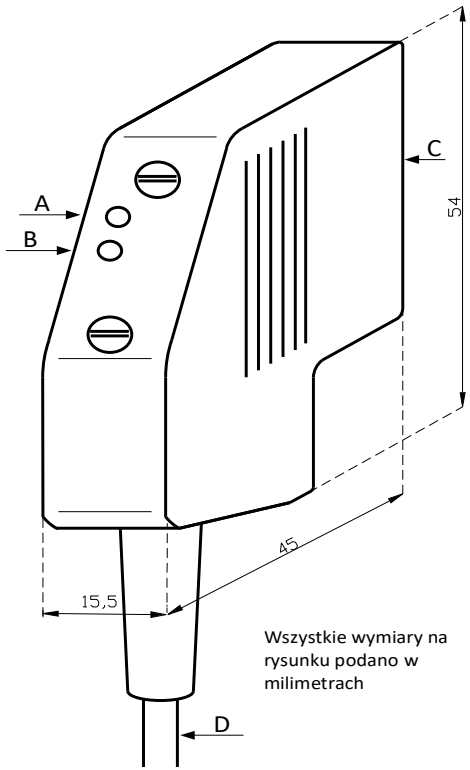

Rysunek 1: Kabel Serwisowy CB6 budowa i podłączanie

4. Interfejsy wejścia – wyjścia, podłączanie

Urządzenie posiada dwa porty przyłączeniowe (patrz rys. 1):

- port USB (**D**) – przeznaczone do połączenia z komputerem PC. Użytkowanie kabla serwisowego nie wymaga instalacji sterowników. Po rozpoznaniu urządzenia przez komputer, kabel serwisowy jest gotowy do pracy,
- port Sigma BUS (**C**) – przeznaczone do podłączenia jednostki sterującej Sigma MOD DRV za pomocą portu „gniazdo serwisowe" lub czujnika systemu Sigma za pośrednictwem znajdującej się w zestawie wiązki kablowej.

Kabel serwisowy zapewnia izolację galwaniczną między portem komunikacyjnym komputera (USB) a jednostką sterującą Sigma MOD DRV (RS485). Dokładne parametry wytrzymałości izolacji znajdują się w tabeli 1.

Podłączanie i odłączanie kabla do urządzeń należy dokonywać trzymając odpowiednie przyłącza. Nie wolno ciągnąć za kabel.

5. Interfejs użytkownika

Przyłącze portu USB posiada 2 kontrolki LED (patrz rysunek 1):

- **A** – sygnalizuje ona przepływ informacji w kierunku komputer PC → Moduł Jednostki Sterującej Sigma MOD DRV bądź czujnik Sigma,
- **B** – sygnalizuje ona przepływ informacji w kierunku Moduł jednostki Sterującą Sigma MOD DRV bądź czujnik Sigma → komputer PC.

6. Uruchomienie urządzenia

Po poprawnym połączeniu i skonfigurowaniu urządzenie nie wymaga przeprowadzania dodatkowego procesu uruchamiania.

7. Utylizacja urządzenia

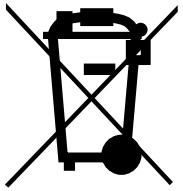

Ten symbol na produkcie lub jego opakowaniu oznacza, że nie wolno wyrzucać go wraz z pozostałymi odpadami komunalnymi. W tym wypadku użytkownik jest odpowiedzialny za właściwą utylizację przez dostarczenie urządzenia lub jego części do wyznaczonego punktu, który zajmie się dalszą utylizacją sprzętu elektrycznego i elektronicznego. Osobne zbieranie i przetwarzanie wtórne niepotrzebnych urządzeń ułatwia ochronę środowiska naturalnego i zapewnia, że utylizacja odbywa się w sposób chroniący zdrowie człowieka i środowisko. Więcej informacji na temat miejsc, do których można dostarczać niepotrzebne urządzenia i ich części do utylizacji, można uzyskać od władz lokalnych, lokalnej firmy utylizacyjnej oraz w miejscu zakupu produktu. Urządzenia oraz ich niedziałające elementy można również odesłać do producenta.

8. Sposób oznaczenia produktu

Kod produktu	Urządzenie
PW-049-CB6	Kabel Serwisowy CB6

9. Obsługiwane systemy operacyjne oraz oprogramowanie

Kabel serwisowy współpracuje z programem Sigma Toolbox pod kontrolą systemów: Windows XP, Windows Vista, Windows 7, Windows 8 oraz Windows 8.1.

Do poprawnej pracy z kablem serwisowym, należy korzystać z najnowszej rewizji programu Sigma Toolbox.

10. Podstawowe dane techniczne

Parametr	Wartość
Warunki środowiskowe • Zakres temperatury otoczenia (praca/przechowywanie) • Zakres wilgotności względnej	 0 – +50 °C 10 – 90% ciągle, bez kondensacji
Stopień IP	IP20
Parametry komunikacji cyfrowej • Czarny wtyk kabla • Przyłącze w obudowie	 USB RS-485, Sigma BUS
Wytrzymałość izolacji galwanicznej	600 V
Wbudowana sygnalizacja optyczna	kontrolki optyczne typu LED koloru zielonego
Klasa ochronności elektrycznej	III
Wymiary przyłącza w obudowie Długość przewodu	patrz rysunek 1 2,5 m
Materiał obudowy	Poliamid
Masa	0,15 kg

Tabela 1: Podstawowe parametry techniczne

11. Załączniki

DEZG109-PL – Deklaracja Zgodności UE – Kabel Serwisowy CB6

ATEST GAZ

DEZG109-PL R02 www.atestgaz.pl

Deklaracja Zgodności UE

Atest Gaz A. M. Pachole sp. j. deklaruje z pełną odpowiedzialnością, że produkt:

(Rodzaj)	(Nazwa handlowa produktu)	(Typ lub Kod produktu)
Kabel serwisowy	**CB6**	**PW-049-CB6**

do którego odnosi się niniejsza deklaracja, jest zgodny z następującymi dyrektywami i normami:

- w zakresie dyrektywy 2014/30/UE – w sprawie harmonizacji ustawodawstw państw członkowskich odnoszących się do kompatybilności elektromagnetycznej:
  - PN-EN 50270:2007

Niniejsza deklaracja zgodności wydana zostaje na wyłączną odpowiedzialność producenta.

Przeznaczenie i zakres stosowania: produkt przeznaczony jest do pracy w systemach gazometrycznych dla środowiska mieszkalnego, handlowego i przemysłowego.

Ta Deklaracja Zgodności UE traci swoją ważność, jeżeli produkt zostanie zmieniony lub przebudowany bez naszej zgody.

Gliwice, 8.06.2018

(Nazwisko i Podpis)

Współwłaściciel
Aleksander Pachole